Auslober:

Wettbewerbs-bedingungen 2025/2026

Arena – gut überDACHt

Junior.ING
SCHÜLERWETTBEWERB

Wettbewerb

Ob Theater, Konzert, Spiel oder Sport – viele Erlebnisse finden draußen statt. Damit dabei niemand im Regen steht oder in der Sonne schmort, braucht es kluge Ideen: eine Überdachung, die schützt, ohne den Blick aufs Geschehen zu versperren. Genau das ist eure Aufgabe!

Wettbewerbsüberblick

Die Ingenieurkammern der Bundesländer loben zum Schuljahr 2025/2026 den zweistufigen, länderübergreifenden Schülerwettbewerb Junior.ING für kreative Ingenieurtalente aus. Im ersten Schritt wählen die Ingenieurkammern die besten Konstruktionen in ihrem Bundesland aus. Im zweiten Schritt führt die Bundesingenieurkammer den Bundesentscheid unter den Landessiegermodellen durch. Der Bundeswettbewerb steht unter der Schirmherrschaft des Bundesministeriums für Wohnen, Stadtentwicklung und Bauwesen. Der Wettbewerb Junior.ING wurde 2021 in die Liste der von der Kultusministerkonferenz empfohlenen Schülerwettbewerbe aufgenommen.

Teilnehmende

Zugelassen sind Einzel- oder Gruppenarbeiten von max. 5 Schülerinnen und Schülern allgemein- und berufsbildender Schulen. Ausgeschrieben ist der Wettbewerb in zwei Alterskategorien (AK I: bis Klasse 8, AK II: ab Klasse 9). Ausnahmen auf Landesebene sind möglich, so umfasst die AK I z. B. in Hessen und Niedersachsen nur die Klassen 5 – 8. Die Landessieger der beiden Alterskategorien sind für den Bundeswettbewerb qualifiziert.

Aufgabe

Ihr entwerft und baut ein Modell einer **Überdachung für eine halbkreisförmige Zuschauertribüne mit einer davor befindlichen Bühne**. Damit alle Teilnehmenden die gleichen Bedingungen haben, ist es wichtig, dass sich alle an die Vorgaben halten. Bei Verstößen kann die Jury ein Modell im schlimmsten Fall vom Wettbewerb ausschließen!
Die Konstruktion soll in der Realität **200 bis 300 Zuschauerinnen und Zuschauern** Schutz vor Wind, Regen und Sonne bieten – ohne dabei die Sicht zu versperren. Wie eure Dachkonstruktion genau aussieht, entscheidet ihr! Wichtig ist, dass sie statisch glaubwürdig ist und ihre Funktion erfüllt.
In der Realität würde eine solche Tribüne einen Radius von ungefähr 11 bis 13 Metern und eine Höhe von etwa 3 bis 5 Metern haben.

Im Maßstab **1:80** bedeutet das für euer Modell:
- Radius der Tribüne: **14 – 16 cm**
- Höhe der Tribüne: **4 – 6 cm**

Die Bühne darf, muss aber nicht überdacht sein. Die Tribüne muss nicht detailliert ausgeführt werden; es genügt, sie als Volumenmodell darzustellen, z. B. unter Verwendung eines Hartschaumblocks oder als Drahtmodell. Das Entscheidende ist die Dachkonstruktion.

Technische Vorgaben

- Das Modell muss auf einer **Grundplatte von maximal 40 cm × 40 cm** fest montiert sein.
- Es darf die Außenkanten der Platte **nicht überragen**.
- Die **maximale Gesamthöhe** des Modells einschließlich eurer Dachkonstruktion (gemessen von der Oberfläche der Grundplatte) beträgt **40 cm**.

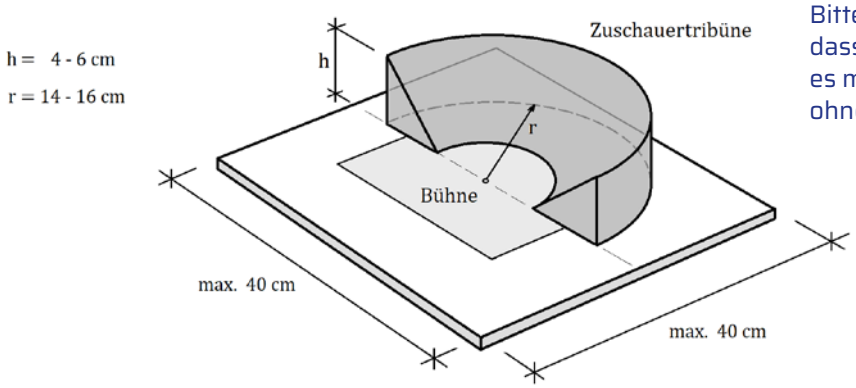

Bitte achtet bei der Konstruktion darauf, dass das Modell **transportfähig** ist – es muss sicher bewegt werden können, ohne Schaden zu nehmen.

Baumaterialien und Werkzeug
Als Materialien dürfen verwendet werden: Draht, Holzstäbe (Länge beliebig, rund Durchmesser bis 7 mm, eckig bis 7 mm Breite), Kleber (Klebestifte, Bastelkleber, Leim, Klebefilm, Heißkleber), Kunststoff (Stäbe beliebiger Länge, rund Durchmesser bis 7 mm, eckig bis 7 mm Breite, Folie bis 0,2 mm Dicke), Papier (bis 120g/m²), Schnur (bis 7 mm Dicke), Naturtextilien, Stecknadeln, Zahnstocher, Streichhölzer ohne Zündkopf, Alufolie, Schrauben, Nieten, Nägel. Die Bearbeitung soll ohne Elektrowerkzeug erfolgen, mit folgenden Ausnahmen:

1. Verbindung der Tragkonstruktion mit der Grundplatte durch z. B. Bohren und Schrauben ist erlaubt.
2. Heißkleber und Föhn sind generell zulässig.

Farben und Verzierungen sind zugelassen, solange diese nur dekorativ wirken und die Stabilität nicht positiv beeinflussen.

Die Materialliste ist eine Positivliste – was darauf steht, ist erlaubt; alles andere nicht. Um Fragen vorzubeugen: Definitiv nicht erlaubt sind z. B. Beton, Carbon, dickflächige Metalle, Karton und Pappe über der zugelassenen Grammatur, Pappmaché, Holzplatten, Polymorphes Plastik, vorgefertigte Materialien (z. B. aus Bausätzen), Epoxidharz, Fräsen, 3D-Druck, CNC-Maschinen, Lötkolben und Kreissäge.

Funktionstest
Ob eure Konstruktion wirklich etwas aushält, prüfen wir in zwei Tests:

1. **Traglasttest:** Auf das Dach wird ein kleines Gewicht (ein mit Sand gefüllter Beutel mit 250 g) gelegt; das simuliert eine außergewöhnlich große Schneelast.
2. **Windbelastungstest:** Mit einem Föhn (1000 Watt) wird aus einer Entfernung von 30 cm Luft aus verschiedenen Richtungen auf das Modell geblasen, um Windbelastungen zu simulieren.

Bewertung

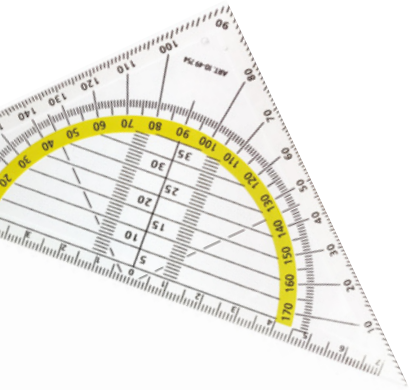

Die Bewertung der eingereichten Modelle erfolgt in zwei Alterskategorien. Dabei treten alle Schülerinnen und Schüler bis zur Klassenstufe acht (Alterskategorie I) sowie ab der Klassenstufe neun (Alterskategorie II) gegeneinander an. Um den Altersunterschieden Rechnung zu tragen, kann ein Klassenstufenfaktor berücksichtigt werden. Die Länderkammern und Fachjurys der jeweiligen Landeswettbewerbe und des Bundeswettbewerbs führen für alle eingereichten Modelle eine Vorprüfung durch und bewerten die Modelle anschließend nach den folgenden Kriterien:

Vorprüfung:
- Einhaltung der Abmessungen
- Einhaltung der Material- und Herstellungsvorgaben
- Bestehen des Funktionstests

Bewertungskriterien:
- **Qualität der Konstruktion in funktionaler Hinsicht**
  Wie werden Witterungsschutz, Verschattung und Windschutz gewährleistet?
  Werden Sichtbehinderungen vermieden?
- **Qualität der Konstruktion in statischer Hinsicht**
  Ist der Lastabtrag glaubwürdig? Ist die Aussteifung gewährleistet?
  Kann man sich vorstellen, die Konstruktion in die Realität zu übertragen?
  Ist der Materialeinsatz sinnvoll und sparsam?
- **Originalität**
  Gibt es kreative Besonderheiten, Wiedererkennungs- oder Alleinstellungsmerkmale?
- **Verarbeitungsqualität**
  Wurde die Konstruktion handwerklich sauber umgesetzt?
  Sind die Details und die Anschlüsse überzeugend ausgearbeitet?

Anmeldung und Einsendeschluss

Eine Anmeldung zum Schülerwettbewerb kann durch die begleitenden Lehrenden oder Erziehungsberechtigten erfolgen sowie durch volljährige Teilnehmende selbst. Sie muss bis zum **19. Dezember 2025** über die Internetplattform https://junior.ing eingegangen sein. Das Wettbewerbsmodell muss zusammen mit dem Abgabeformular bei der jeweiligen Ingenieurkammer eingereicht werden. Über Abgabeorte und Abgabeschluss informieren die jeweiligen Länderkammern.

Landeswettbewerbe

Die Länderingenieurkammern loben den Landeswettbewerb für ihr Bundesland aus. Auf Länderebene können bis zu 15 Plätze je Alterskategorie prämiert werden:

1. Preis 250 € und Teilnahme am Bundeswettbewerb
2. Preis 150 €
3. Preis 100 €

Der 4. bis 15. Platz kann mit einer Anerkennung von jeweils 50 Euro prämiert werden. Die Prämierung der Landeswettbewerbe erfolgt im Frühjahr 2026. Über Veranstaltungstag und -ort wird die jeweilige Ingenieurkammer informieren.

Bundeswettbewerb

Nach Abschluss der Landeswettbewerbe führt die Bundesingenieurkammer den Bundeswettbewerb durch. Hierbei wird sie durch die Länderingenieurkammern unterstützt. Für diesen Wettbewerb sind die Landessieger der beiden Alterskategorien qualifiziert. Für den Bundespreis werden je Alterskategorie folgende Preise vergeben:

1. Preis 500 €
2. Preis 400 €
3. Preis 300 €

wichtig!

Die weiteren Platzierungen erhalten eine Auszeichnung, die mit jeweils 100 Euro dotiert ist.

Die Preisverleihung findet am 19. Juni 2026 im Technikmuseum in Berlin statt.

Sponsoring

Die Deutsche Bahn unterstützt den Schülerwettbewerb und lobt einen Sonderpreis aus.

Schirmherrschaft

Der Bundeswettbewerb steht unter der Schirmherrschaft des Bundesministeriums für Wohnen, Stadtentwicklung und Bauwesen.

Unter der Schirmherrschaft des

Bundesministerium
für Wohnen, Stadtentwicklung
und Bauwesen

Der Wettbewerb Junior.ING wurde 2021 in die Liste der von der Kultusministerkonferenz empfohlenen Schülerwettbewerbe aufgenommen.

KULTUSMINISTER
KONFERENZ

Weiteres

Weitere Informationen zum Schülerwettbewerb der Ingenieurkammern sind auf den Internetseiten der beteiligten Ingenieurkammern zu finden. Sollten Fragen oder Probleme auftauchen, sind die Länderingenieurkammern erster Ansprechpartner.

Ingenieurkammer Baden-Württemberg
Lenore-Volz-Straße 3
70372 Stuttgart
www.junioring.ingbw.de

Baukammer Berlin
Heerstraße 18/20
14052 Berlin
www.junioring.baukammerberlin.de

Bayerische Ingenieurekammer-Bau
Schloßschmidstraße 3
80639 München
www.junioring.bayika.de

Brandenburgische Ingenieurkammer
Schlaatzweg 1
14473 Potsdam
www.junioring.bbik.de

Ingenieurkammer der Freien Hansestadt Bremen
Geeren 41/43
28195 Bremen
www.junioring.ikhb.de

Hamburgische Ingenieurkammer-Bau
Grindelhof 40
20146 Hamburg
www.junioring.hikb.de

Ingenieurkammer Hessen
Abraham-Lincoln-Straße 44
65189 Wiesbaden
www.junioring.ingkh.de

Ingenieurkammer Mecklenburg-Vorpommern
Alexandrinenstraße 32
19055 Schwerin
www.ingenieurkammer-mv.de/schueler-studierende/schuelerwettbewerb/

Ingenieurkammer Niedersachsen
Hohenzollernstraße 52
30161 Hannover
www.junioring.ingenieurkammer.de

Ingenieurkammer-Bau Nordrhein-Westfalen
Zollhof 2
40221 Düsseldorf
www.junioring.ikbaunrw.de

Ingenieurkammer Rheinland-Pfalz
Rheinstraße 4 A
55116 Mainz
www.junioring.ing-rlp.de

Ingenieurkammer des Saarlandes
Franz-Josef-Röder-Straße 9
66119 Saarbrücken
www.junioring.ing-saarland.de

Ingenieurkammer Sachsen
Annenstraße 10
01067 Dresden
www.junioring.ing-sn.de

Ingenieurkammer Sachsen-Anhalt
Hegelstraße 23
39104 Magdeburg
www.junioring.ing-net.de

Architekten- und Ingenieurkammer Schleswig-Holstein
Düsternbrooker Weg 71
24105 Kiel
www.junioring.aik-sh.de

Ingenieurkammer Thüringen
Gustav-Freytag-Straße 1
99096 Erfurt
www.junioring.ikth.de